minniemobil

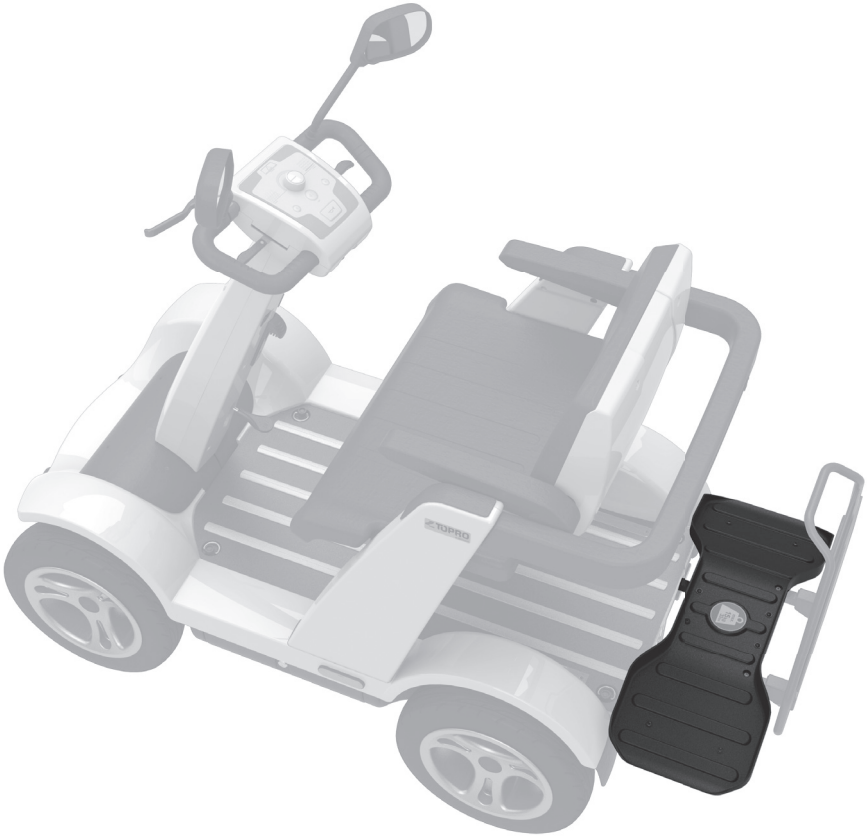

Rollatorträger
Montage- und Gebrauchsanleitung

ROLLATORTRÄGER

Der minniemobil Rollatorträger ermöglicht Ihnen die Mitnahme Ihres eigenen Rollators, wenn Sie mit Ihrem minniemobil unterwegs sind.

BAUTEILE

1 Rollatorträger-Plattform

2 Taschenhaken

2 Sperr-Riegel

2 Schrauben

MONTAGE (Durchzuführen von Ihrem Fachhändler)

1. Demontieren der Warndreieckklappe.

1.1. Lösen Sie zunächst die Fußbodenplatte des minniemobil, indem Sie die sechs dort befindlichen Schrauben von Hand herausdrehen (Abb. 1).

1.2. Dann entfernen Sie diese Bodenplatte mit Hilfe der beiden Handgriffe an ihrem Ende (Abb. 2).

1.3. Lösen Sie nun die beiden Schrauben mit denen das Dreieck über zwei Metallstreben am Elektromobil befestigt ist (Abb. 3).

1.4. Ziehen Sie die Dreiecksklappe nach hinten, um sie ganz abzunehmen (Abb. 4).

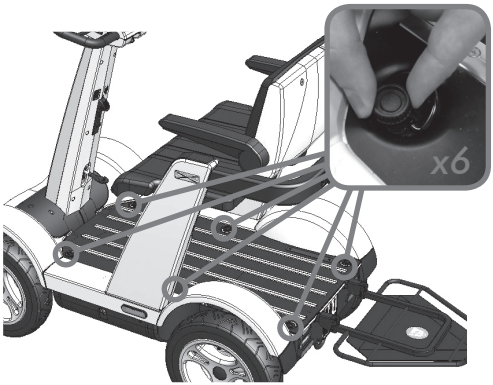

Abb. 1

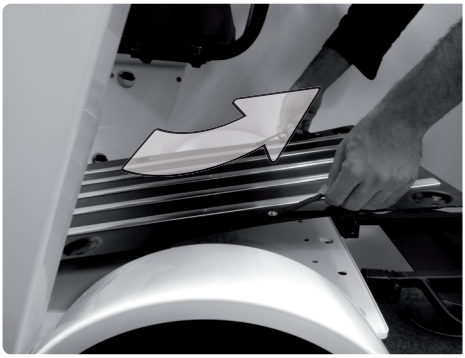

Abb. 2

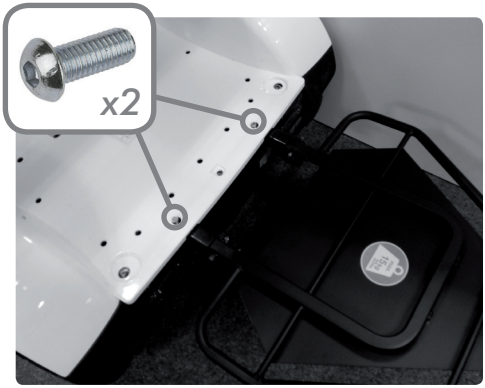

Abb. 3

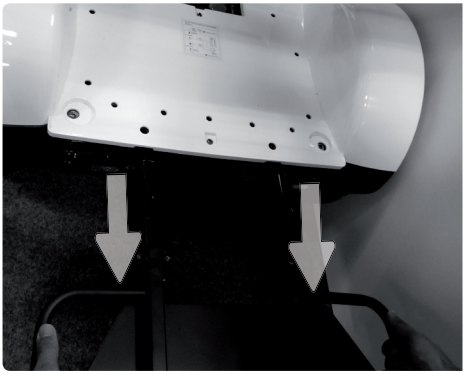

Abb.4

2. Montieren der Plattform des Rollatorträgers

2.1. Führen Sie nun statt der Streben der Warndreieckklappe an entsprechender Stelle jene der Plattform des Rollatorträgers ein (Abb. 5).
2.2. Befestigen Sie die Plattform mit Hilfe der mitgelieferten beiden Schrauben und Beilagscheiben.
2.3. Legen Sie die Bodenplatte wieder an ihren Platz.
2.4. Fixieren Sie die Bodenplatte von Hand mit den sechs vorhandenen Schrauben.

3. Montieren der Dreiecksklappe

3.1. Führen Sie die Streben der Dreiecksklappe in das Ende des Rollatorträgers ein (Abb. 6).
3.2. Schrauben Sie die Klappe am Rollatorträger fest.

Abb. 5

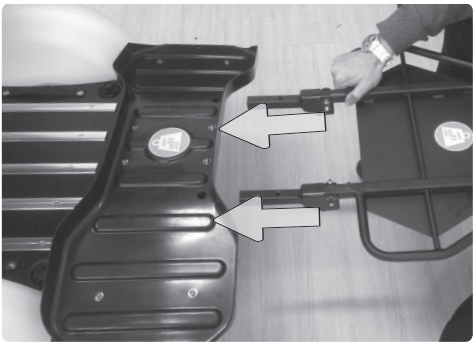

Abb. 6

4. Demontieren der Rückenbarriere

4.1 Die Rückenbarriere ist mit zwei Schrauben am Elektromobil befestigt. Schrauben Sie diese auf (Abb 7).
4.2. Ziehen Sie nun die Rückenbarriere nach hinten (Abb. 8).

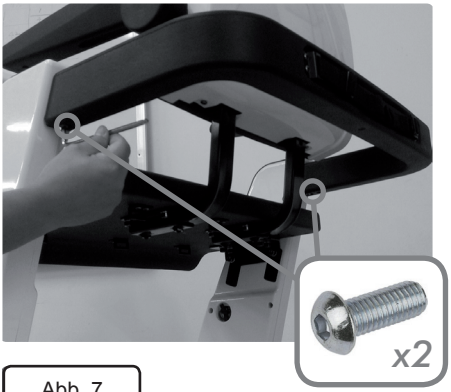

Abb. 7

Abb. 8

5. Anbringen der Taschenhaken

5.1. Stecken Sie die Taschenhaken auf eines der Enden der Rückenbarriere mit dem Haken nach unten (Abb. 9). Die Aufrastschiene muss dabei nach außen weisen.

5.2. Nun können Sie der Rückenbarriere die Taschenhaken überstreifen, indem Sie sie mit beiden Händen an die gewünschte Position (in der Mitte der Rückenbarriere) rutschen (Abb. 10).

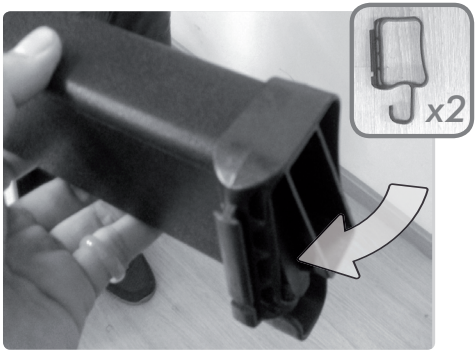

Abb. 9

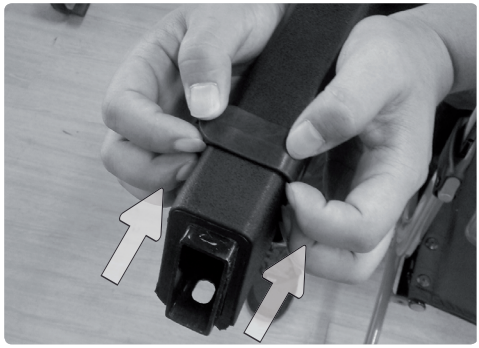

Abb. 10

6. Montieren der Rückenbarriere

6.1 Bringen Sie die Rückenbarriere durch Andrücken wieder in ihre Ausgangsstellung.

6.2. Befestigen Sie die Barriere mit den beiden Schrauben.

7. Anbringen der Sperr-Riegel auf die Taschenhaken

Die beiden Sperr-Riegel werden durch Herunterdrücken auf die jeweilige Aufrastschiene der zwei Taschenhaken angebracht (Abb. 11, 12).

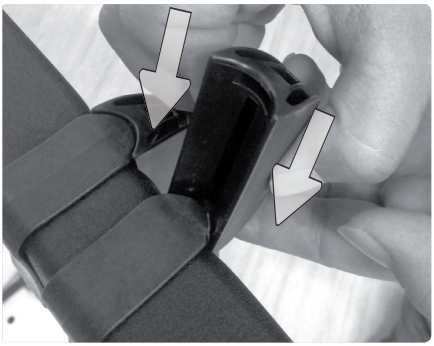

Abb. 11

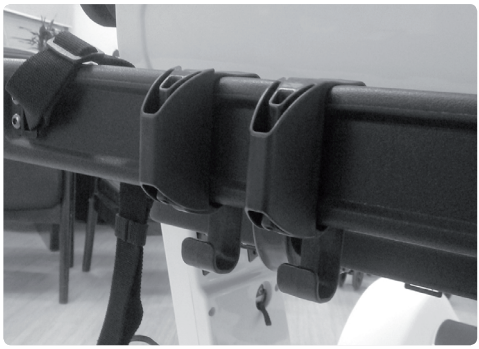

Abb. 12

BENUTZUNG

1. Schieben Sie Ihren Rollator nah an den Rollatorträger und klappen Sie ihn zusammen.
2. Kippen Sie den Rollator leicht nach hinten, so dass Sie die Fronträder auf die Plattform des Rollatorträgers setzen können (Abb. 13).
3. Rollen Sie nun den Rollator mittig auf den Träger, und zwar genau so, dass die Verlängerung des nach vorne weisenden Handgriffs zwischen den beiden Sperr-Riegeln (nachfolgend) arretiert werden kann (Abb. 14).
4. Nutzen Sie hierzu den Gurt der Rückenbarriere Ihres minniemobil (Abb. 15).
5. Stellen Sie sicher, dass der Gurt richtig straff gezogen ist und dass die beiden Sperr-Riegel so weit wie möglich auch jegliche seitwärts gerichtete Bewegung des fixierten Rollators verhindern bzw. einengen.
6. Um den Rollator wieder vom Träger herunterzunehmen verfahren Sie einfach in umgekehrter Reihenfolge.

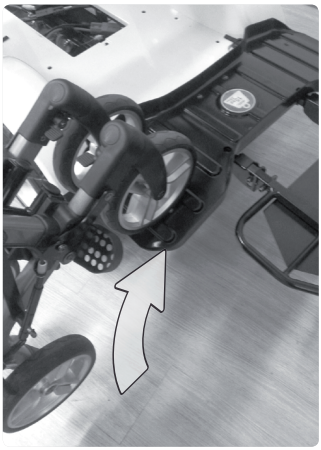

Abb. 13

Abb. 14

Abb. 15

7. Sie können die Haken auch zum Aufhängen leichter Gegenstände, wie etwa kleiner Taschen, verwenden.

Warnung!

Steigen Sie weder auf den Rollatorträger noch auf das aufgeklappte Warndreieck.
Fahren Sie nie mit dem Warndreieck in horizontaler Stellung.
Die maximale Belastbarkeit des aufgeklappten Warndreiecks (einschließlich des Rollatorträgers) beträgt 15 kg, wobei dies jedoch nur für den sehr kurzzeitigen Zweck der Beladung der Ladefläche unter dem Sitz gilt.

Warnung!

Jeder Haken verträgt ein Höchstgewicht von 5 kg / 11 lbs.

Ihr Fachhändler:

Kaufdatum: **/ /**

Notwendig für Garantie

HINWEISE FÜR DEN VERBRAUCHER

Die Garantie deckt sämtliche Produktmängel ab, die nachweisbar auf Material- oder Herstellungsfehler zurückzuführen sind. Die Garantielaufzeit beträgt 24 Monate nach Erhalt der Versandbereitschaft, spätestens nach der Lieferung. Von der Garantie ausgeschlossen sind Schäden, die durch normalen Verschleiß und Abnutzung, absichtlich, nachlässig oder durch unsachgemäßen Betrieb oder Gebrauch verursacht wurden. Für die Verwendung unangemessener Pflegeprodukte, Schmieröle und Fette wird keine Garantie übernommen.

minniemobil
Minniemobil GmbH
Grünwalder Weg 28c
82041 Oberhaching
Phone: +49 89 651089 22
Info@minniemobil.com
www.minniemobil.com
Germany